MICRO PER MANIGLIONE NOVOGUARD
MICRO FOR NOVOGUARD PANIC BAR

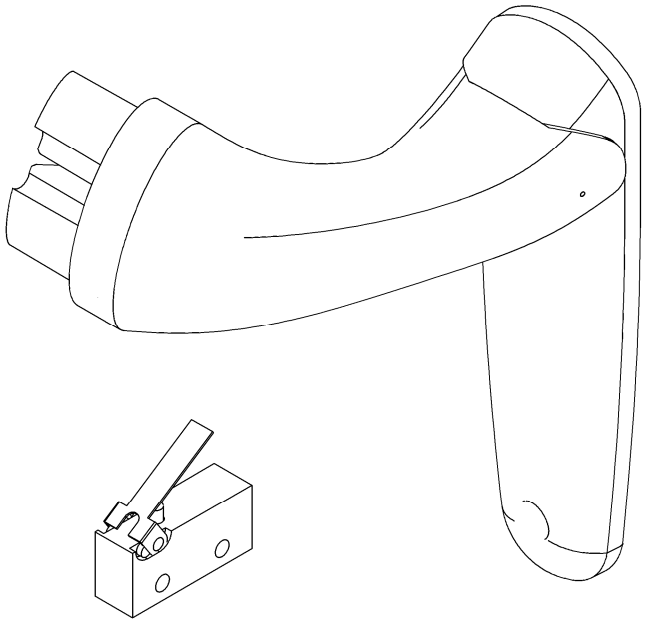

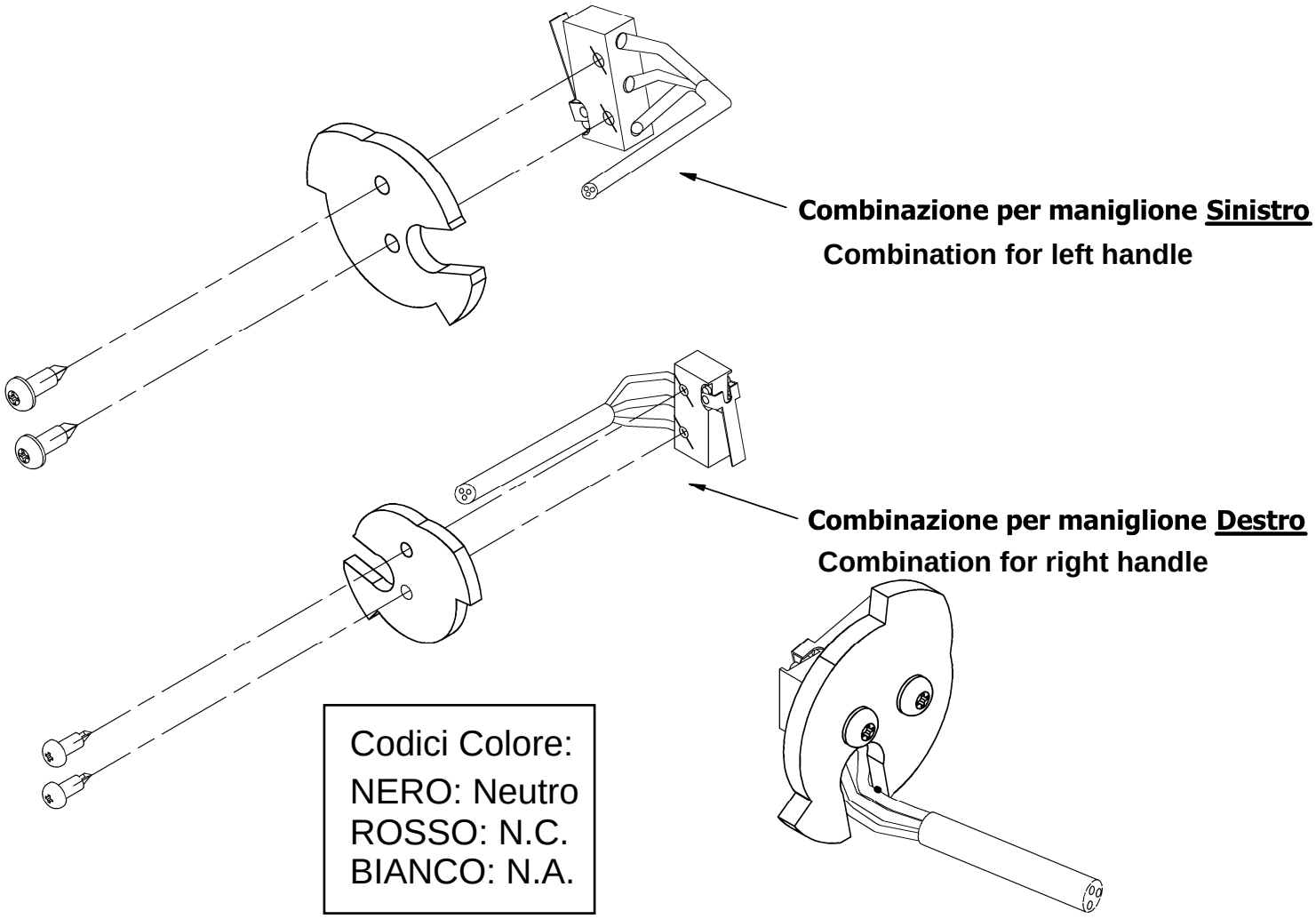

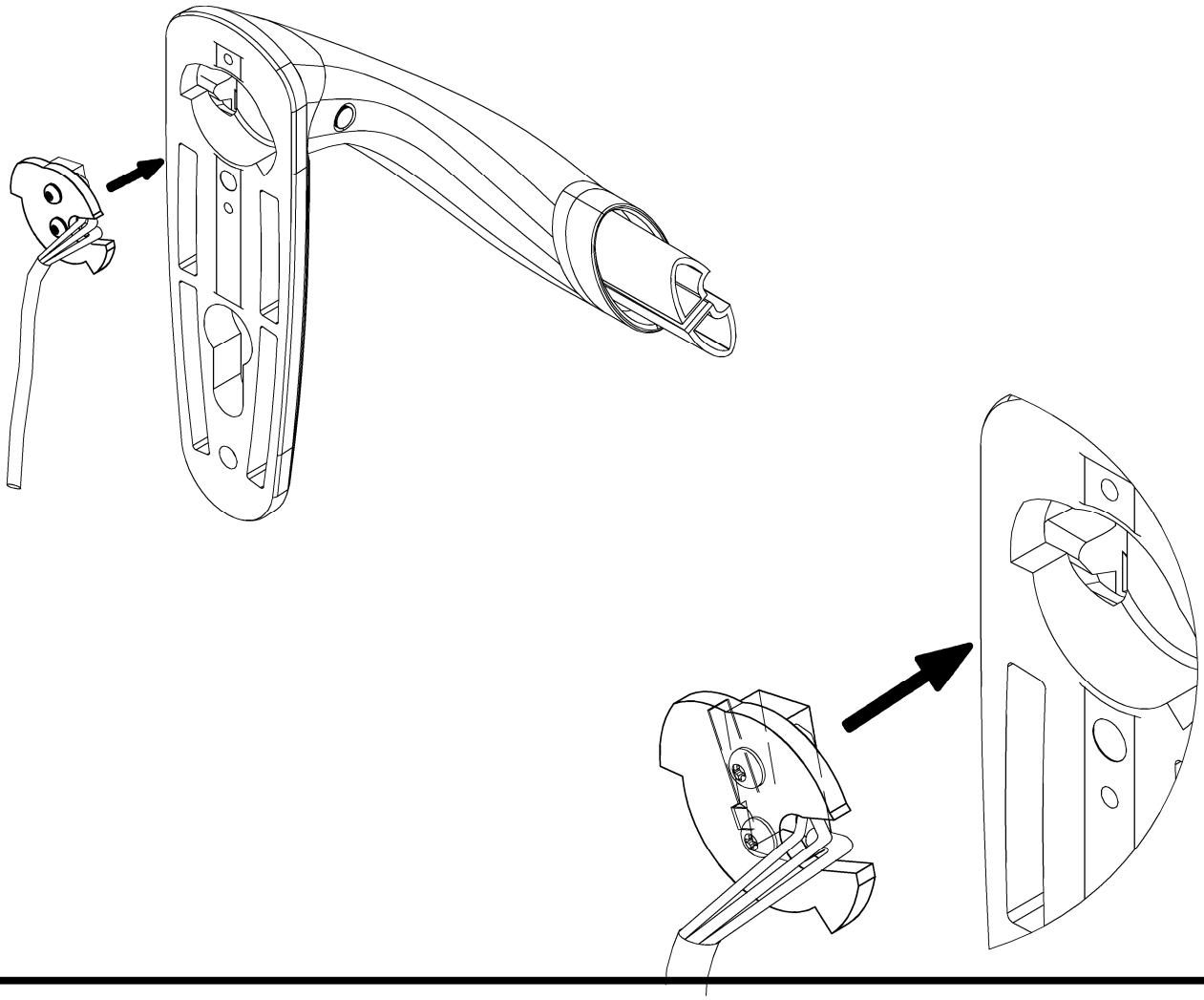

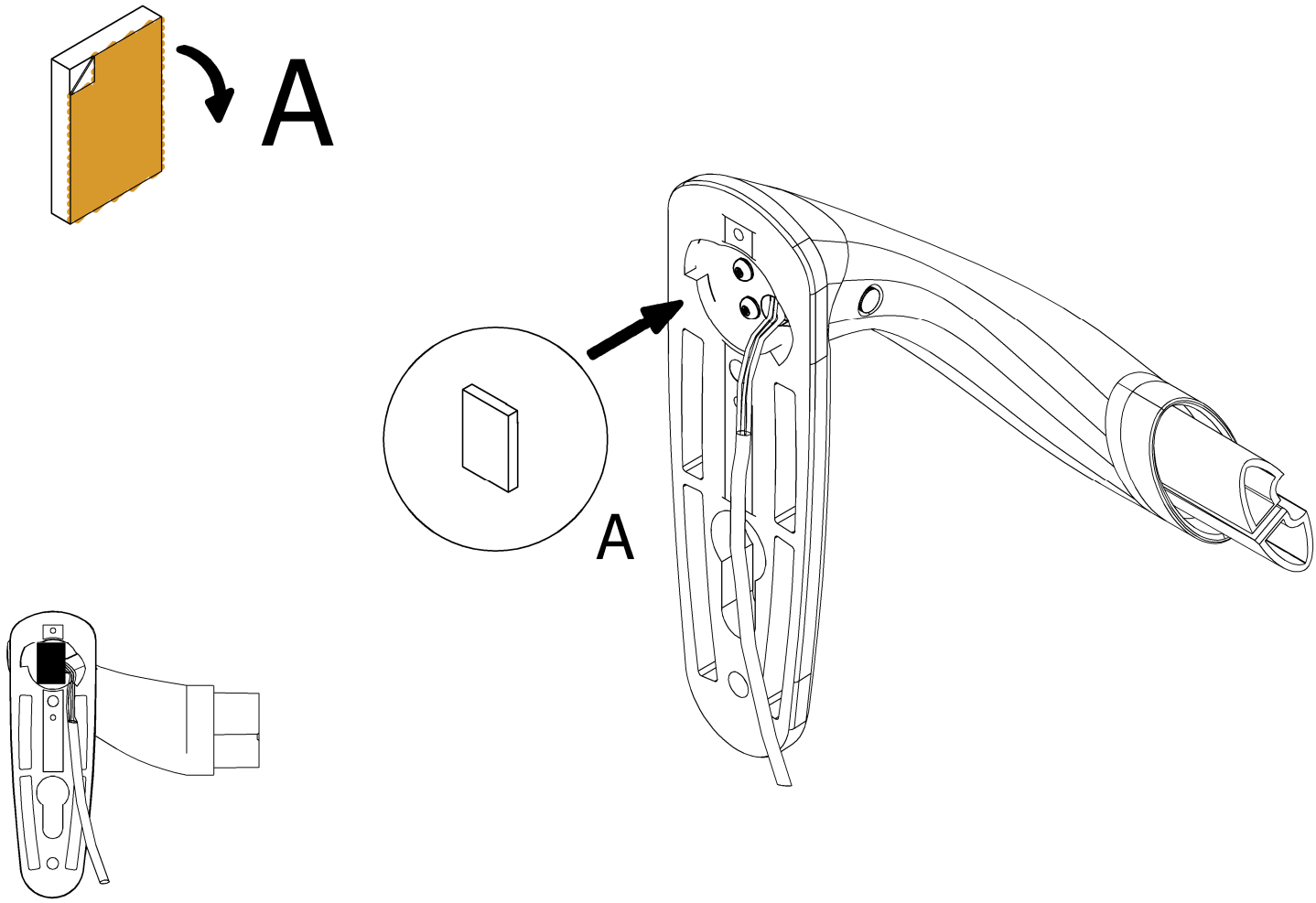
A
A

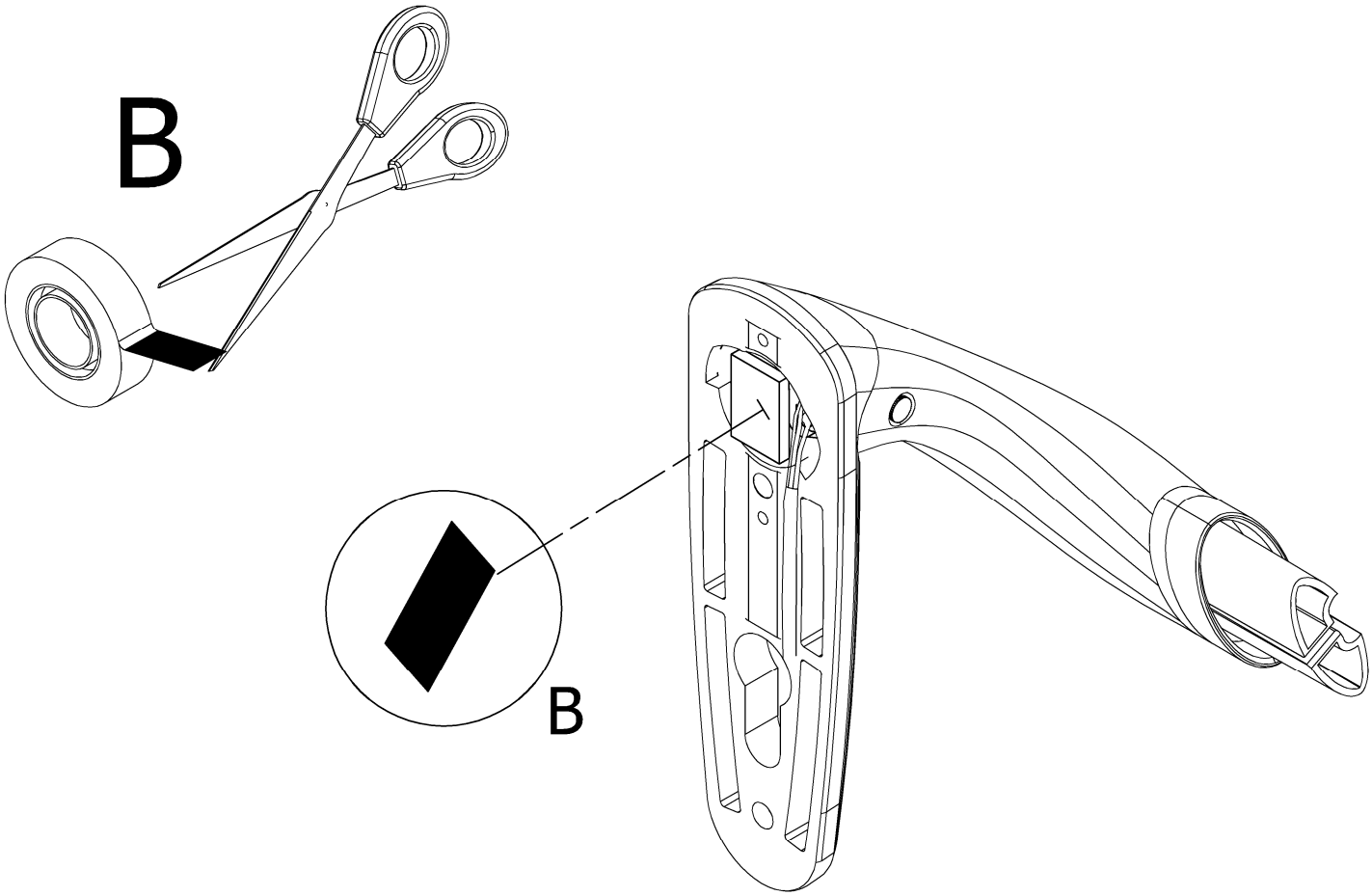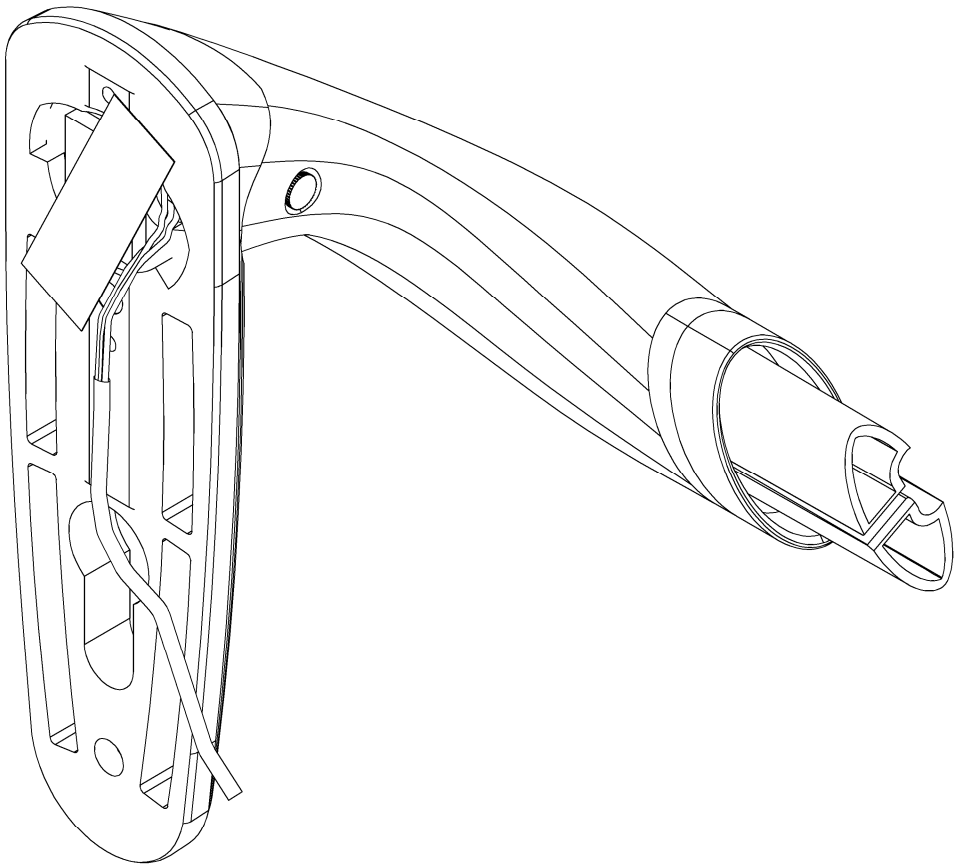
B
B